ИКД.044.ШРНГ.03.000 ГЧ

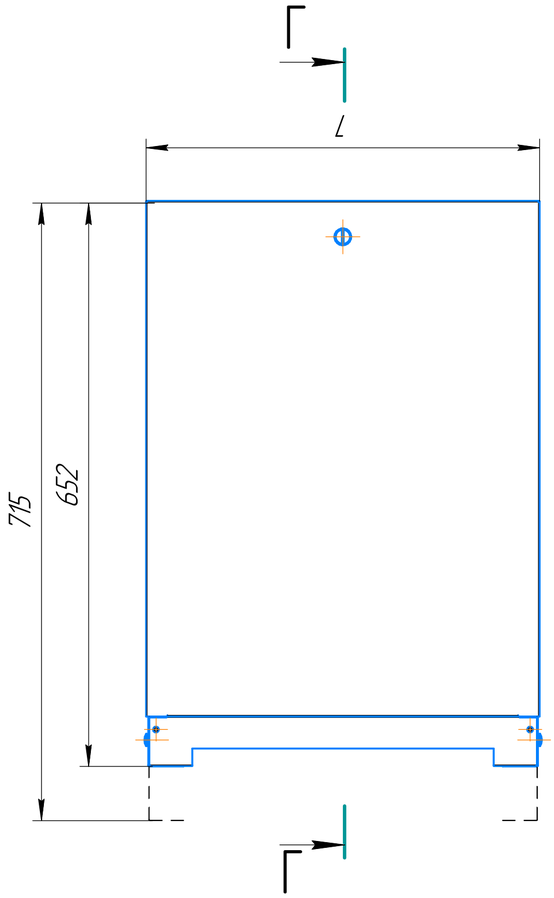

Г–Г

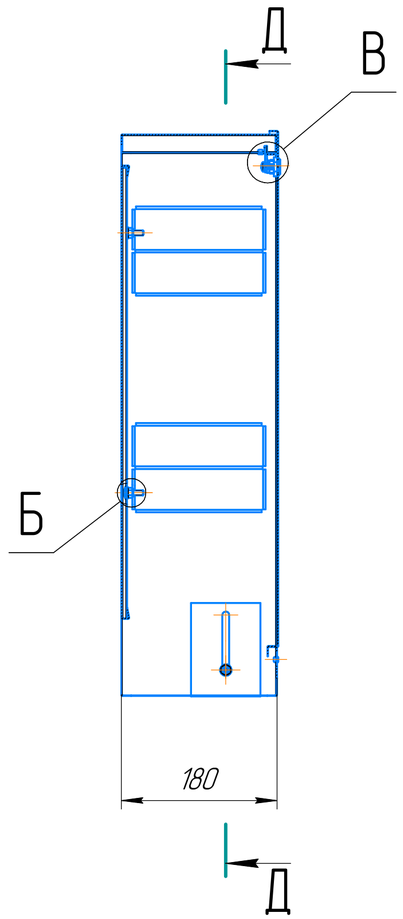

Д–Д

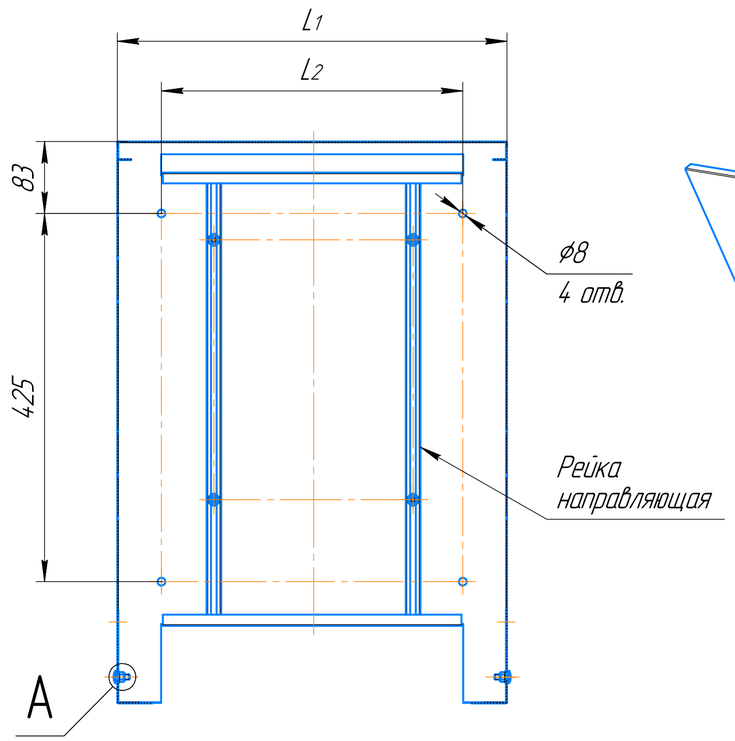

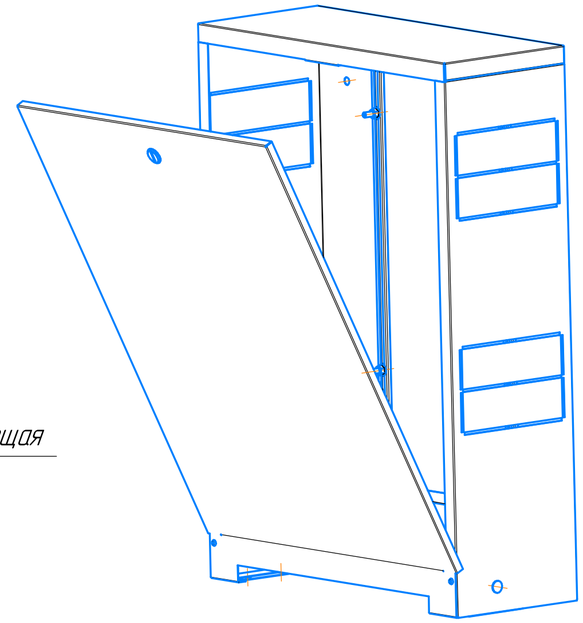

А(1:1)
2 места

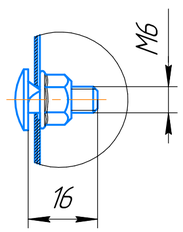

Б(1:1)
4 места

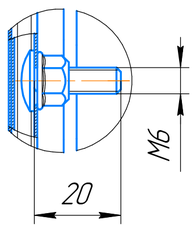

В(1:1)

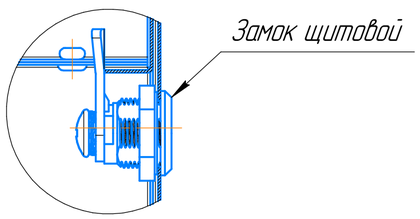

Артикул	Размеры, мм			Масса
	L	L1	L2	
ШРНГ-1-180	454	450	348	5,7
ШРНГ-2-180	554	550	448	6,6
ШРНГ-3-180	701	697	595	7,6
ШРНГ-4-180	852	848	746	8,85
ШРНГ-5-180	1002	998	896	10,45
ШРНГ-6-180	1151	1147	1045	12,35
ШРНГ-7-180	1304	1300	1198	13,75

Все размеры для справок.

Изм.	Лист	№ докум.	Подп.	Дата	ИКД.044.ШРНГ.03.000 ГЧ		
Разраб.					Шкаф распределительный наружный глубокий 180 Габаритный чертеж	Лит.	Масса: –	Масштаб: 1:5
Пров.						Лист	Листов: 1
Т.контр.							
Н.контр.							
Утв.							

Перв. примен. | Справ. № | Подп. и дата | Инв. № дубл. | Взам. инв. № | Подп. и дата | Инв. № подл.

Копировал | Формат А2