ИКД.014.WA0.024.000 ГЧ

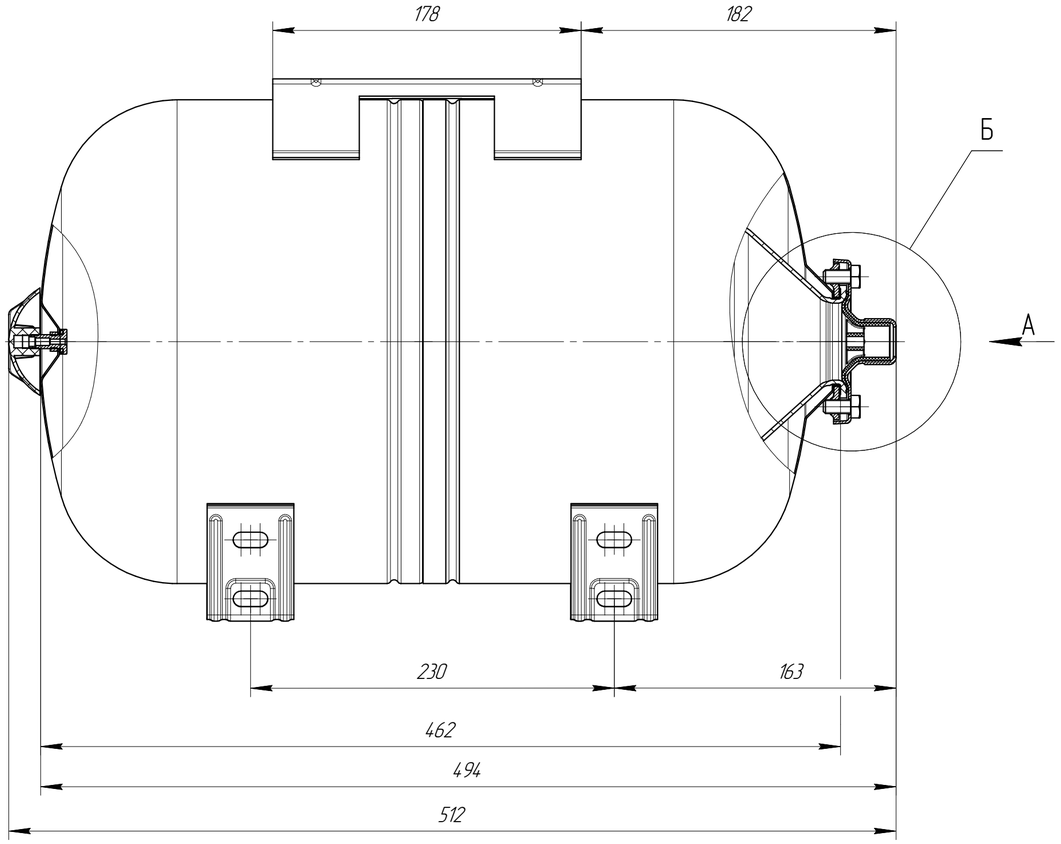

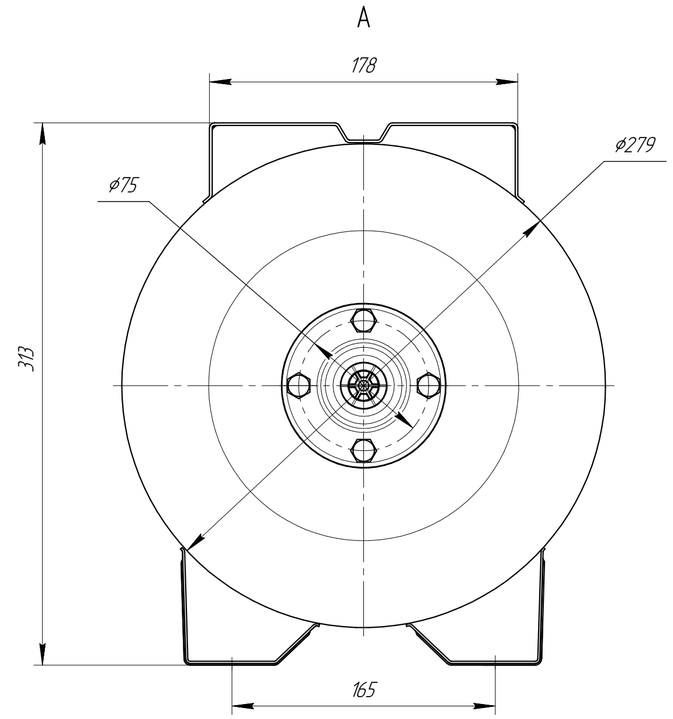

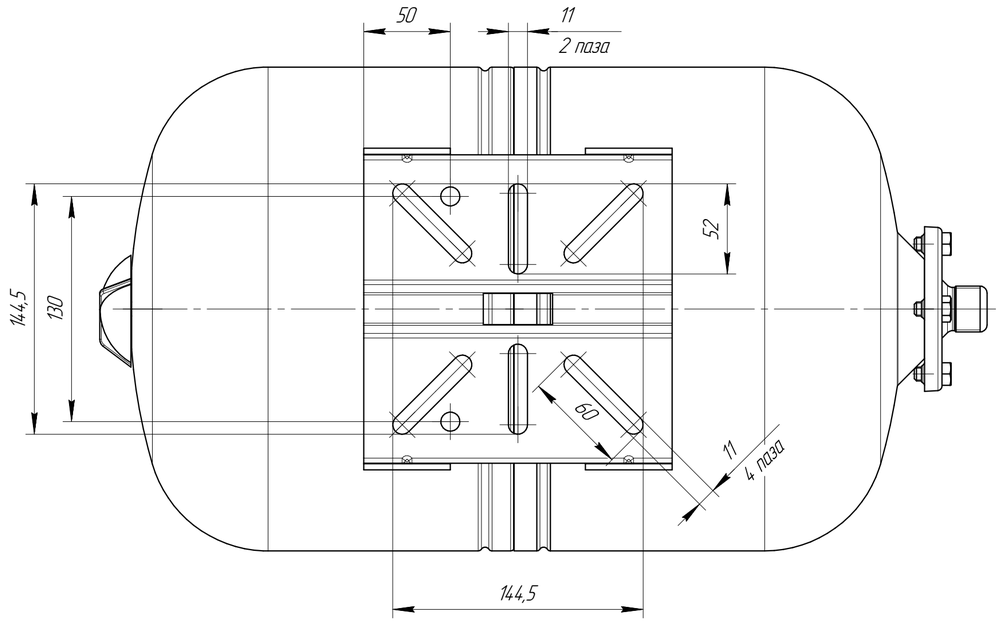

Б(1:1)

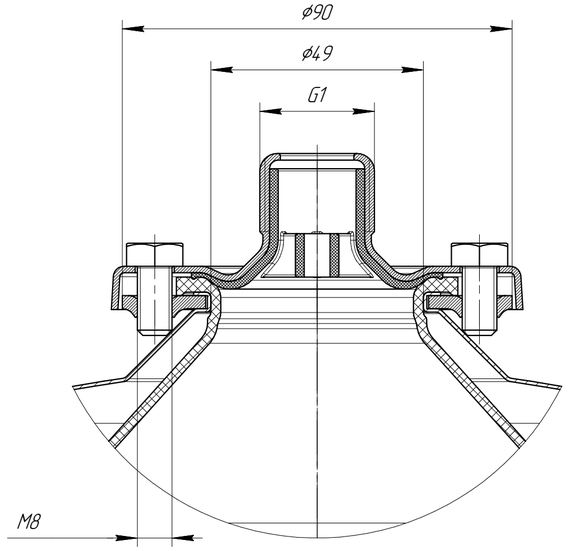

Размеры для справок

Изм.	Лист	№ докум.	Подп.	Дата	ИКД.014.WA0.024.000 ГЧ			
Разраб.					Гидроаккумулятор 24л горизонтальный Габаритный чертеж	Лит.	Масса	Масштаб
Пров.							–	1:2,5
Т.контр.						Лист	Листов 1	
Н.контр.								
Утв.								

Перв. примен. | Справ. № | Подп. и дата | Инв. № дубл. | Взам. инв. № | Подп. и дата | Инв. № подл.

Копировал | Формат А2